Keresztmetszet

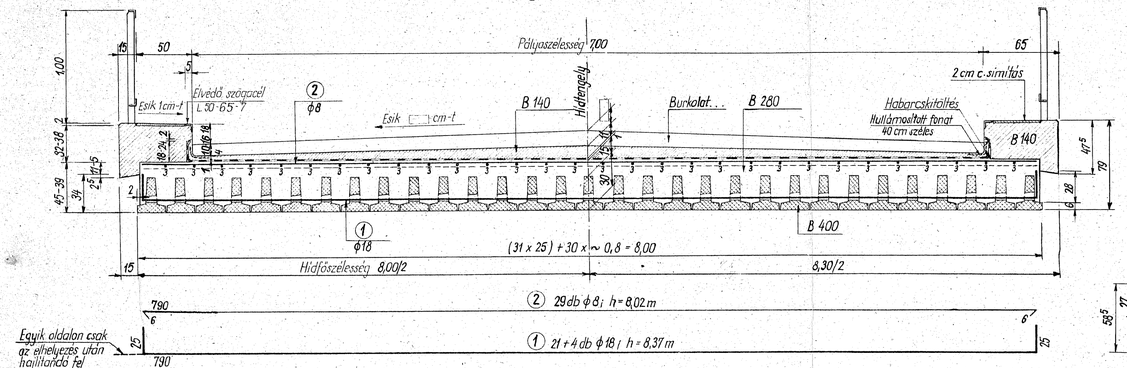

Végkereszttartó

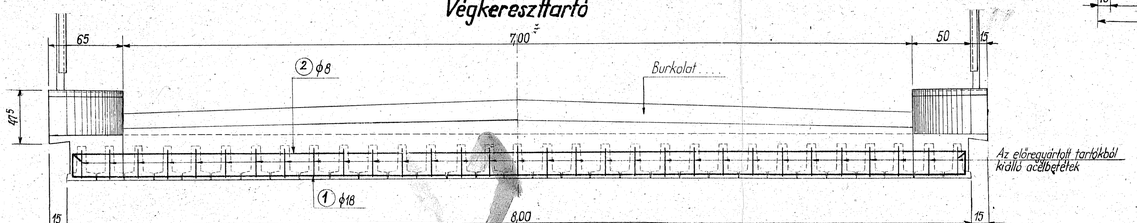

Hosszmetszet

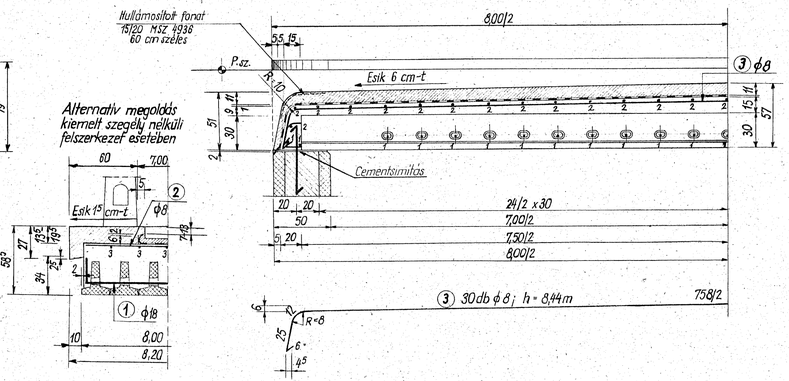

Betonacélkimutatás

Jel	ϕ mm	Db	h (m)	Σ h (m)	ΣΣ h (m)	Fm súly	Súly (kg)
1	18	25	8,37	209,25	209,25	1,998	418
2	8	29	8,02	232,60			
3		30	8,44	253,20	485,80	0,395	192
					Összesen:		610

Anyagminőségek

A helyszínen felhasználásra kerülő betonacél: az MSZ 112 szerinti A 36.24 jelű folytacél

Helyszíni vasbeton: B 280, cementadagolás min. 350 kg/m³ C 600

Védőbeton és kiemelt szegélyek: B 140, cementadagolás min. 250 kg/m³ C 500 vagy 270 kg/m³ C 400

Mennyiségkimutatás

T 7 B j. előregyártott tartó	31 db	Szigetelés	66,4 m²	
Beton B 280	18,2 m³	Cementsimítás	6,8 m²	
" B 140 Szegélyek	3,7 m³	Zsaluzó deszka	23,3 m²	
" B 140 Védőbeton	4,6 m³	Hullámosított fonat	14,8 m²	Acélzsaluzat 14,8 m

Megjegyzések

1.) A felszerkezet előregyártott tartók egymás mellé helyezésével készül.* Az előregyártott tartók együttdolgozását a helyszíni beton és a keresztirányú acélbetétek biztosítják.
A részletterv a felszerkezetet merőleges, vagy ferde szárnyfalcsatlakozás feltételezésével ábrázolja.
Az előregyártott tartó részlettervét l. a vonatkozó terven.
Az előregyártott tartók hídfőkön való egyenletes felfekvését cementsimítással kell biztosítani.

2.) A betonacélhosszakat a helyszínen ellenőrizni kell.

3.) A kiemelt szegélyekkel készülő hídon szabványterv szerinti acélkorlátot és elvédő szögacélt, a kiemelt szegély nélküli hídon szabványterv szerinti vasbeton korlátot kell alkalmazni.
A korlátoszlopok kiosztását az általános terv tünteti fel. A korlátoszlopok rögzítéséről — a korláttervnek megfelelően — a szegélyek betonozása során kell gondoskodni.

4.) A hídon az útburkolatot teljes pályaszélességben kell átvezetni, a csatlakozó út burkolatának megfelelő minőségben és ugyanolyan keresztirányú eséssel, mint a folyópályán. A folyópályán levő útburkolatnak megfelelő szélességet a hídon jelölni kell, éspedig betonburkolat esetében hézaggal, aszfalt és kőburkolat esetében pedig az útpályán lévő süllyesztett szegélynek a hídon való átvezetésével. A burkolat alapraizi elrendezésben merőleges lezárással csatlakozzék a folyópálya burkolatához.

5.) Az előregyártott tartókat szállítás, mozgatás, beemelés alkalmával csak a tartóvég és a negyed közötti szakaszokon lehet megfogni és ügyelni kell arra, hogy azokat szállítás közben ütődés, zökkenés ne érje.
A tartókat oldalra billentve mozgatni, szállítani nem szabad.

6.) A merőleges áthidalás tervei az erőtani számítás elkészítése nélkül felhasználhatók 60°–90°-os ferdeségű 7,00 m ferde szabadnyílású áthidalás tervezéséhez. A ferde hídfelszerkezetek tervezésével kapcsolatban l. a vonatkozó tervmellékletet.

* A tartók lehetnek periódikus acélbetéttel készülő előregyártott, vagy előregyártott Hayer rendszerű előfeszített tartók.

Magyar Országos Típusterv	7,0 m ny. előregyártott gerendabetétes közúti vb. hídfelszerkezet „B" „C" terhelésre		MOT I.9-47BC/59
	Felszerkezet részletterve		G 82
Kidolgozta az UVATERV	Sorszám: 4.4	Kocsipályaszélesség 7,0 m	Lépték: 1:25	Érvénybelépés időpontja